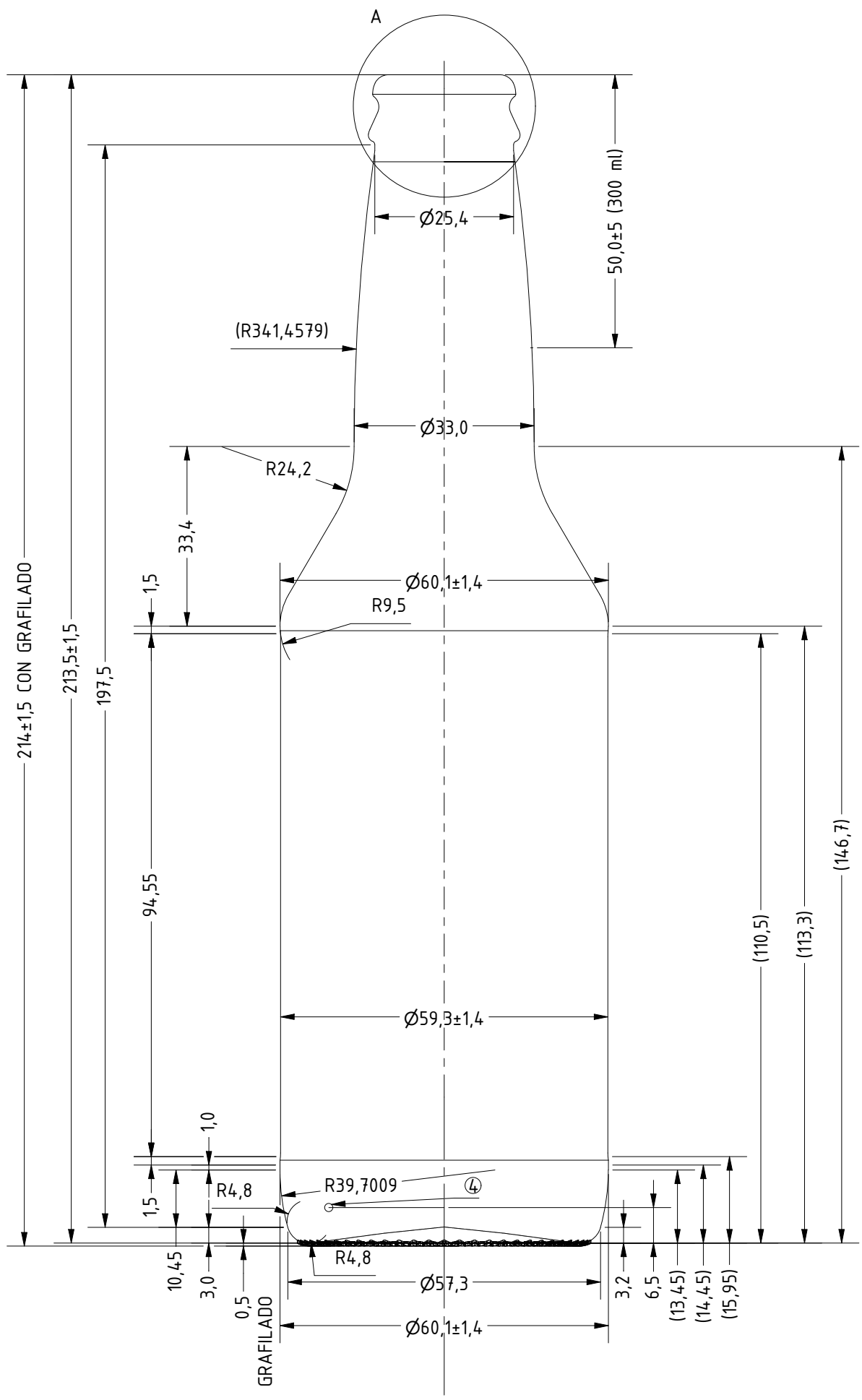

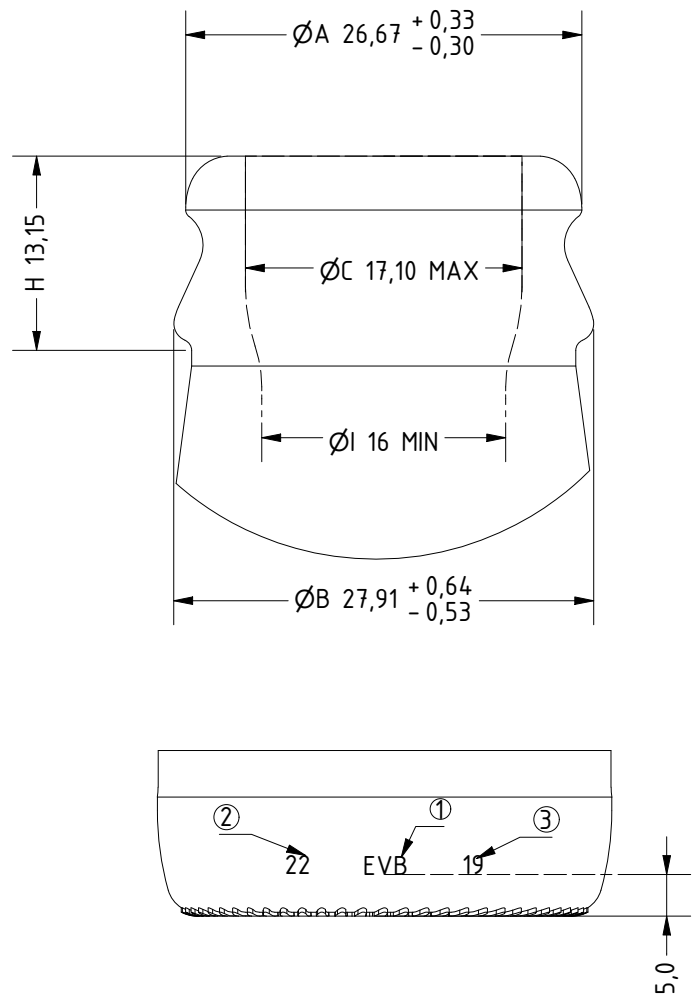

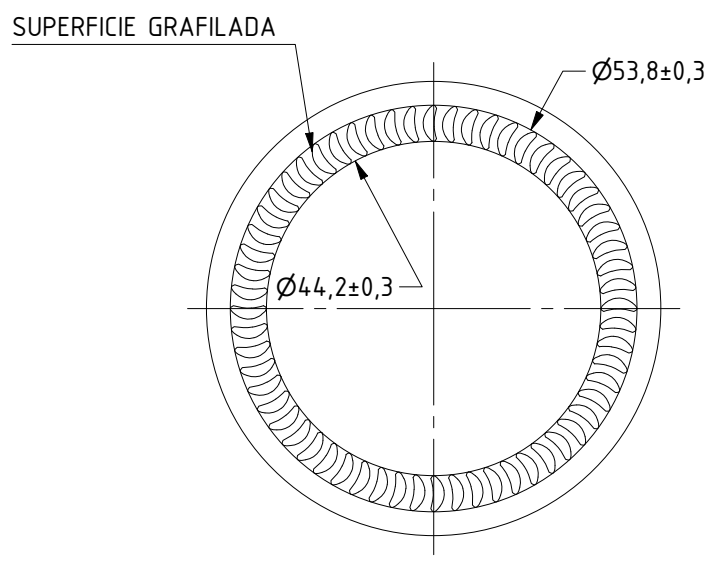

DATOS DEL ENVASE			
CAPACIDAD A REBALSE	317,0	± 10,0	ml
CAPACIDAD EN EL PUNTO DE LLENADO	300,0	± 10,0	ml
PESO DEL ENVASE	241,0	± 10,0	g
ACABADO	26-650		

DETALLES DEL ENVASE		DETALLES DEL PROCESO
Nº	DATO	FORMADO:
1	SIGLAS ENVIBOL	SOPLO-SOPLO
2	NÚMERO DE MOLDE	
3	AÑO DE FABRICACIÓN	COLOR:
4	CÓDIGO DE PUNTOS	
5		

NB/ISO 22000 IBNORCA
Sistema de Gestión de la Inocuidad de los alimentos Certificado Nº 8193/2172

Envibol
ENVASES DE VIDRIO DE BOLIVIA

PLANO DE ENVASE

	NOMBRE	FIRMA
DIBUJADO	C. MÉNDEZ	
REVISADO	L. LARRAZABAL	
APROBADO	J. MONTECINOS	
CLIENTE		

NOMBRE DE PLANO: GENÉRICA 300

REFERENCIA: 13_ENVIB_0

Fecha de aprobación: 15.1.2021

FORMATO: A3

100% PURO Y RECICLABLE

ESCALA: 1:1

DIMENSIONES: mm

CÓDIGO JPR-PLN- 013

Versión 5

Página 2 de 3