圆锥发酵罐-100L-G2.PG12.7

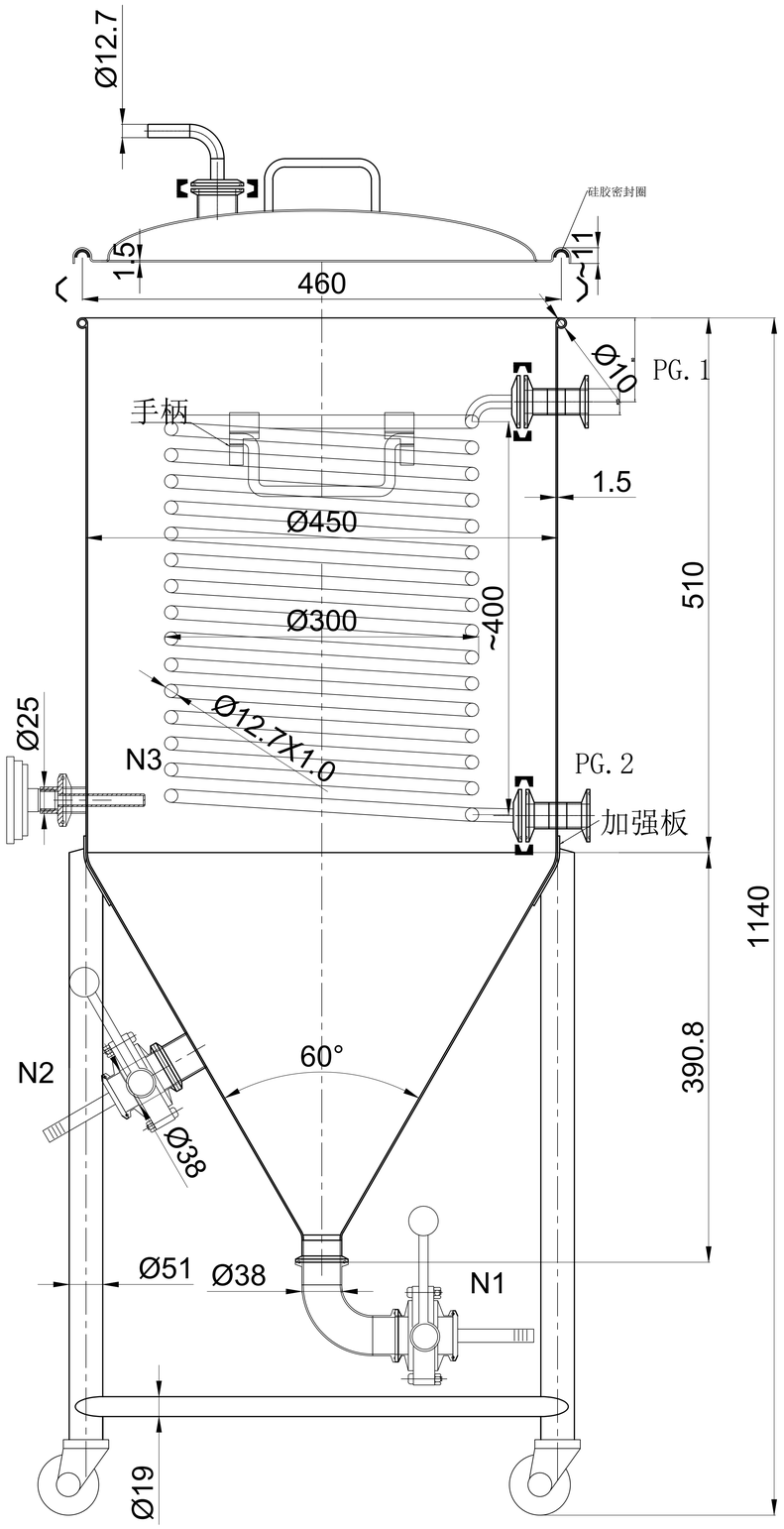

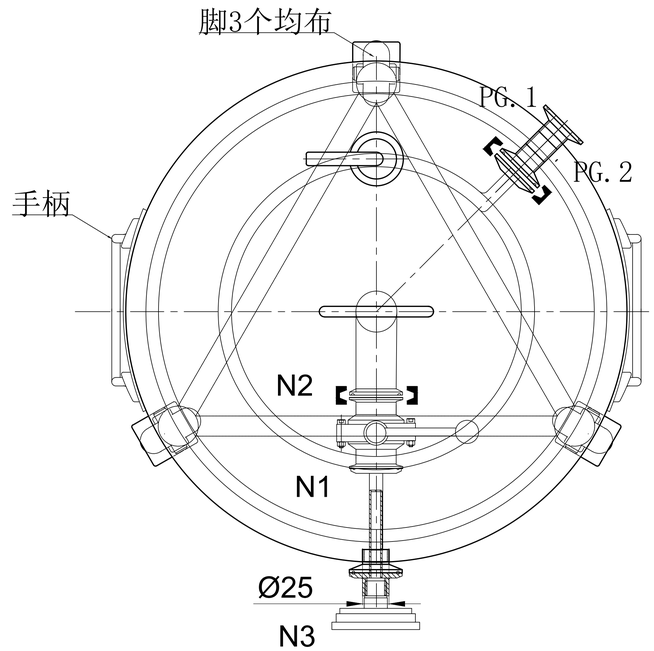

技术要求说明:

1. 焊接接头型式及尺寸除注明外,接HGJ17-89中规定;
2. 未标注公差应按GB/T1804-C
3. 内外表面镜面抛光处理
4. 盖子配密封圈及卡箍

注：任何组织和个人未经本公司许可与授权，不得擅自使用，复制或传播本文件及其中内容，如未经授权而擅自使用，复制或传播本文件及其中内容任何部分，将承担其行为所造成的损失。本公司保留许可授权，实用性专利和设计的全部权利。

材料			数量	圆锥发酵罐-100L	图样标记 / 重量 / 比例
投影方向					共 页 / 第 页
标记 / 处数	更改文件号	签字	日期		
	签字	日期			
编制					
审核					
批准					
工艺					

温州天马轻工机械厂
Tianma天马
TEL:(0577)8699-8987 FAX:(0577)8682-9628
E-mail:tianma@chinatianma.com

借通用件登记
描 图
校 图
旧底图总号
签 字
日 期